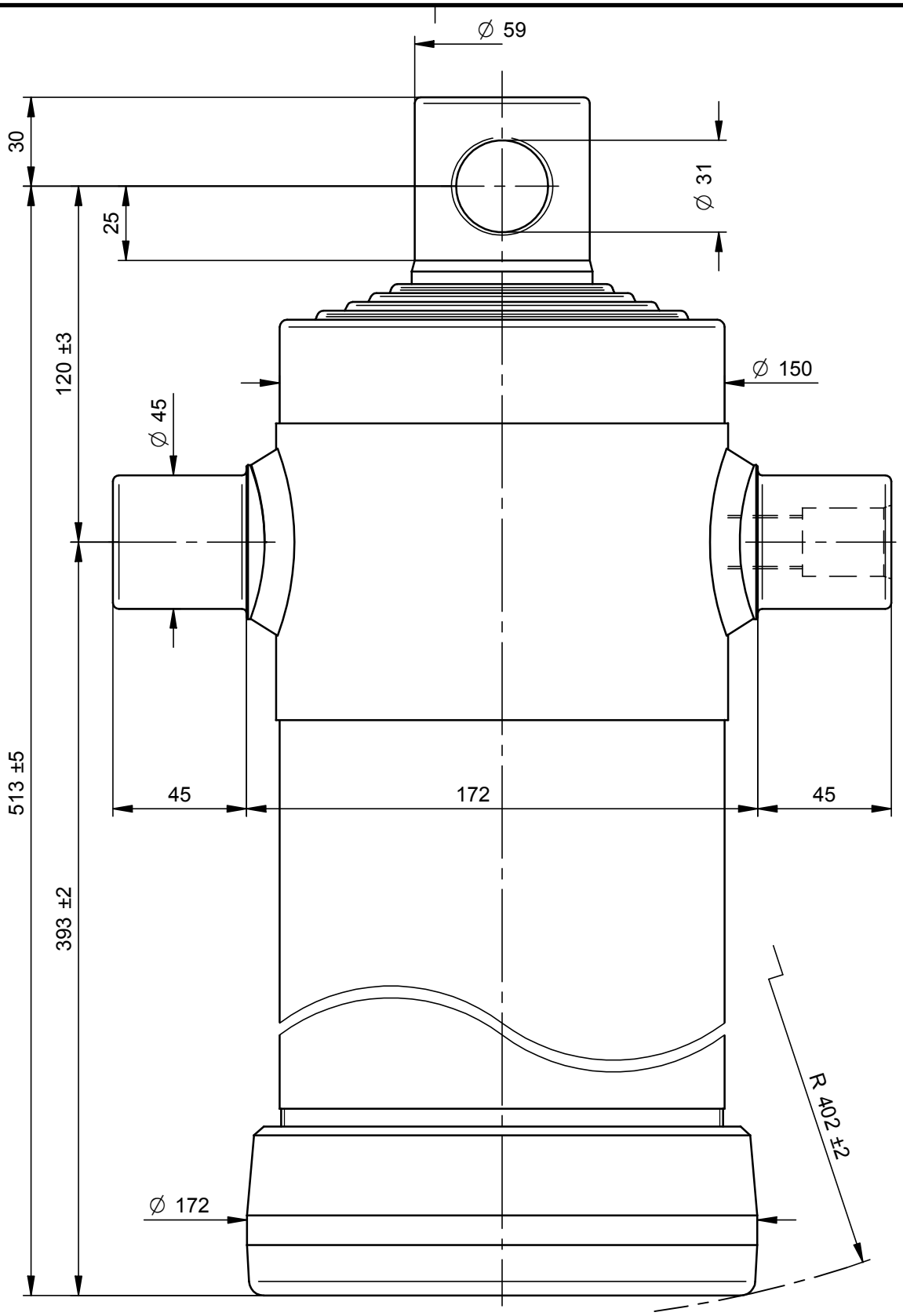

PORTATA MASSIMA A 180 Bars 11 Ton.

DISEGNO CAD - NON MODIFICARE

Questo disegno è proprietà della Di Natale - Bertelli, ogni riproduzione e/o cessione, è vietata a norma di legge

Di Natale - Bertelli S.p.A. costruzione cilindri telescopici
Via S. Pietro 76 Roè Volciano (BRESCIA) ITALY

Modifiche
-
-
-
-
-

Descrizione / Description:
Cil. Telescopico 5x1880x152 Foro Ø31

Corsa/Stroke mm: 1880	Press. Max. Bars: 180	
Lunghezza/lenght mm: 450	Olio/Oil Lt.: 13,5	58,0 kg
Trattamento/Treatment : tenifer		SCALA 1:2
Diametro sfilate: 61-76-91-107-126		

File: S:\Complessivi\3365F.dft

DISEGNO	3365F
CODICE	3054F
DATA 10/12/09	DATA 10/12/09
DISEGNATO : Massimo	APPROVATO : Di Natale

0 10 20 30 40 50