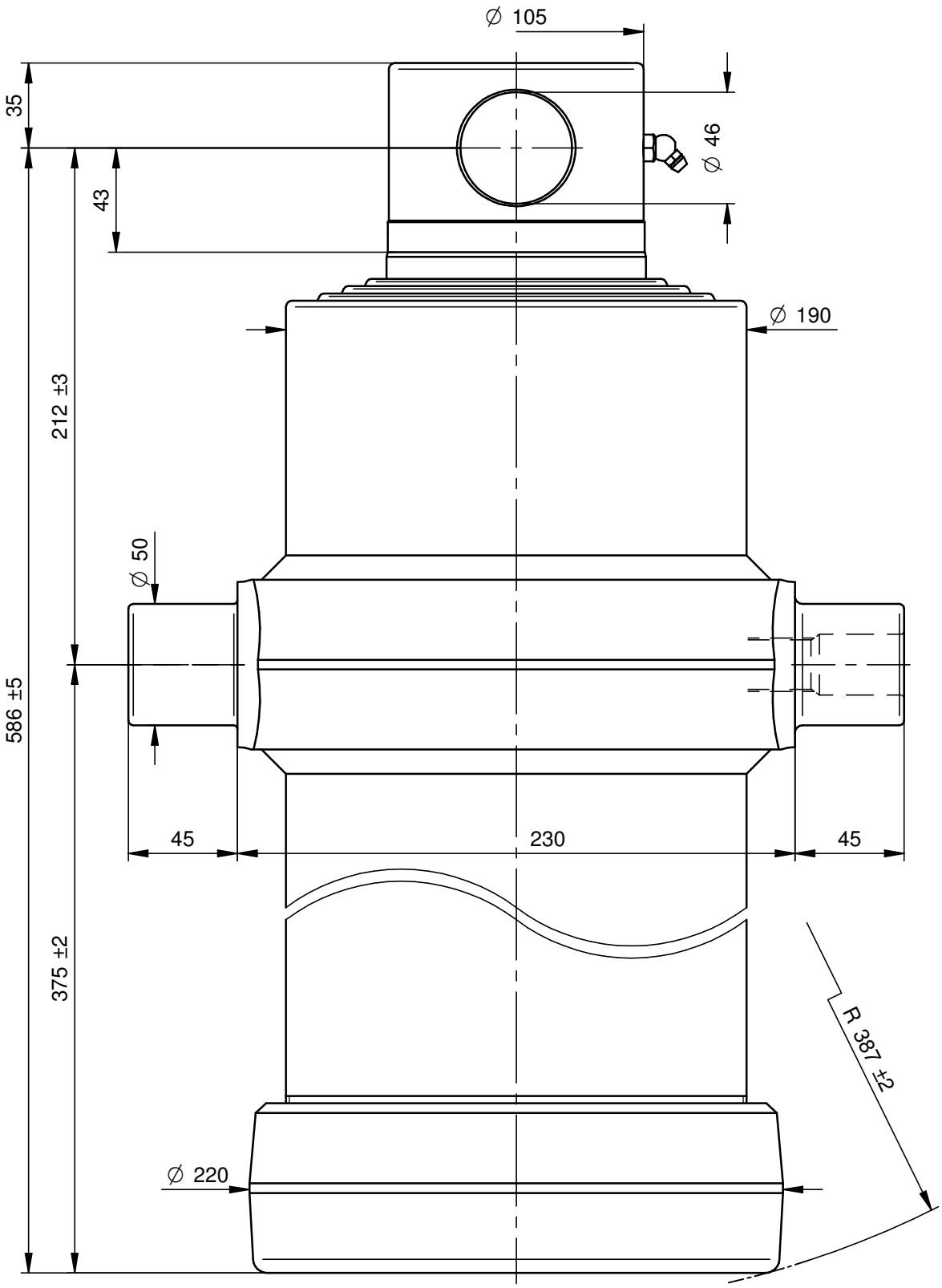

PORTATA MASSIMA A 180 Bars 25 Ton.

DISEGNO CAD - NON MODIFICARE

Questo disegno è proprietà della Di Natale - Bertelli, ogni riproduzione e/o cessione, è vietata a norma di legge

Di Natale - Bertelli S.p.A. costruzione cilindri telescopici
Via S. Pietro 76 Roè Volciano (BRESCIA) ITALY

Modifiche
-
-
-
-
-

Descrizione / Description:
Cil. Telescopico 4x1640x190 Foro Ø46

Corsa/Stroke mm: 1640	Press. Max. Bars: 180	
Lunghezza/lenght mm: 500	Olio/Oil Lt.: 25,6	96,6 kg
Trattamento/Treatment : tenifer		SCALA 1:2,5
Diametro sfilate: 107-126-145-165		

File: S:\Complessivi\9830F.dft

DISEGNO **9830F**
CODICE 4083F
DATA 01/03/11 DATA 01/03/11
DISEGNATO : Massimo
APPROVATO : Di Natale